正面：

产品说明

使用攻略

使用建议

1、本产品挂钩呈一字排开，可悬挂日常生活用品，书包、大衣、帽子等；
2、单个挂钩不得挂超过5KG的物品，本产品总承重不得超过25KG。

日常维护

1、清洁时用软棉布沾清水或中性清洁剂充分擦洗，然后再用干净软棉布擦干即可；
2、切勿使用任何具有酸性和研磨作用的清洁剂。

售后政策

您购买的产品型号是：A120
自您签收之日起，在不影响二次销售的情况下（保证配件齐全、包装完好），可享7日内无理由退换货，任何产品质量问题15日内免费换货。
因质量问题产生的退换货，您可选择在线咨询，上传凭证，提交申请，经松霖售后服务中心确认后帮您办理相关服务。您也可直接拨打松霖客服热线帮您办理售后维修事宜。

产品整体保修3年。
以下情况不在保修范畴内：
1、您的产品已过规定保修期。
2、将产品用于腐蚀环境中产生的损坏。
3、您的不慎造成的人为损坏和瑕疵（包含不当存储、不当安装使用等）。
4、您在正常使用中产生的磨损，及保养不善造成的损失。
5、您无法提供购买订单号。
6、因其他不可抗拒的因素造成的损坏。

了解更多售后服务政策，敬请访问松霖官方网站 www.solux.cn
或者拨打松霖客服热线：400-667-6665

松霖门后横钩架

SOLUX

说明书

背面：

安装攻略

安装准备

干棉布

安装提示

1、本产品适用于门厚度小于45mm的门挂装；

2、安装前请确保门上端与门框之间的缝隙在2mm以上，否则可能出现关不紧门的情况（以能塞入一元硬币厚度为准）；

安装步骤

01 清理灰尘

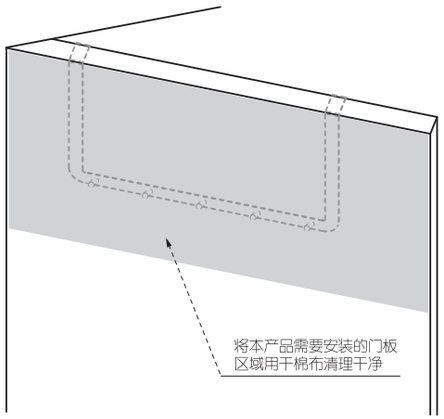

02 撕下双面胶

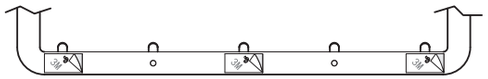
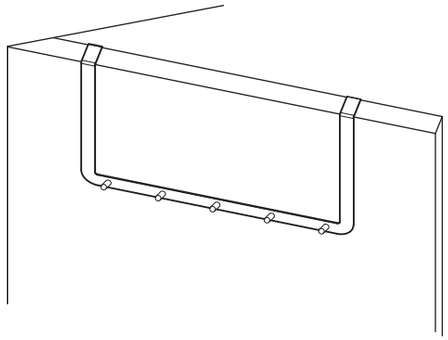
03 固定衣钩架